מקרא אביזרים:

1. אסלה תוצרת IDEAL STANDARD או ש"ע
דגם: VERDI (אסלה תלויה + מתקן שקוע)
מס' קט': R3439, גוון: 01(לבן)
יבואן: אימל חרס

2. מתקן לנגוב אסלה ע"ג קיר
תוצרת: INDA
מס' קט': 3414
יבואן: טבת או שינזון

3. מתקן לנייר טואלט ע"ג קיר
תוצרת: BOBRICK או ש"ע
מס' קט': B-288
יבואן: טבת או שינזון

4. פח אשפה תלוי
תוצרת: BOBRICK או ש"ע
מס' קט': B-270
יבואן: טבת או שינזון

5. וו לתליה מורכב בכל תא
ע"ג קיר בגובה 135 ס"מ
תוצרת: BOBRICK או ש"ע
מס' קט': B-211
יבואן: טבת או שינזון

6. מתקן להפצת ריח
ע"ג קיר בגובה 165 ס"מ
מל"ל 5020

7. מתקן לייבוש ידיים
ע"ג קיר בגובה 150 ס"מ
תוצרת: BOBRICK או ש"ע
מס' קט': B-748
יבואן: טבת או שינזון

8. מתקן למגבות נייר שקוע עם פח אשפה
תוצרת: BOBRICK או ש"ע
מס' קט': B-43944
(כולל פח אשפה)
יבואן: טבת או שינזון
קו תחתון-קצה אריח ראשון

9. ברז תוצרת IDEAL STANDARD או ש"ע
דגם: CERAMIX
מס' קט': A5000.AA, גוון: כרום
יבואן: אימל חרס

10. מתקן לסבון נוזלי מושקע במשטח
תוצרת: BOBRICK או ש"ע
מס' קט': B-822
יבואן: טבת או שינזון

11. כיור שולחני
תוצרת: IDEAL STANDARD או ש"ע
מס' קט': R1437 VERDI 57 ס"מ
גוון: 01(לבן)
יבואן: אימל חרס

12. מראת קריסטל
עם שוליים מלוטשים
מודבקת במישור הקרמיקה

13. משטח שיש עובי 3 ס"מ + סינר + פנל
אבן קיסר גוון לבחירה

14. סבוניה על הקיר
BOBRICK B-4112 או ש"ע. יבואן: שינזון

הערות :

1. פינות קיר - פרופיל אלומיניום גמר צבע בגוון הריצוף (אפור)
2. רובה בפוגות בגוון הריצוף (אפור) משקים המשכיים בין ריצוף לחיפוי קיר
3. יש לראות תכנית ריצוף ואביזרים לשרותים

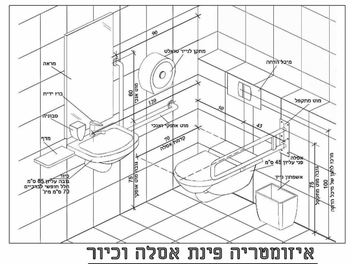

איזומטריה פינת אסלה וכיור

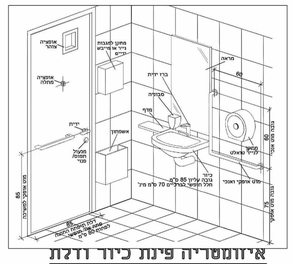

איזומטריה פינת כיור וזגת

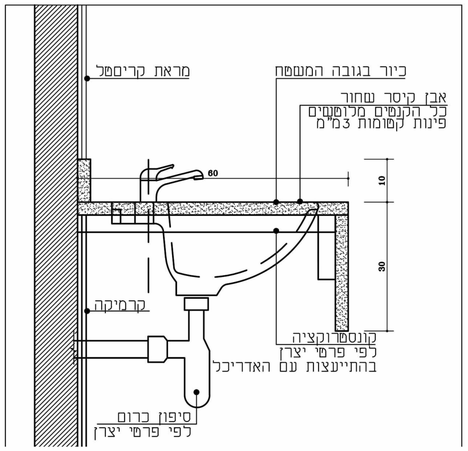

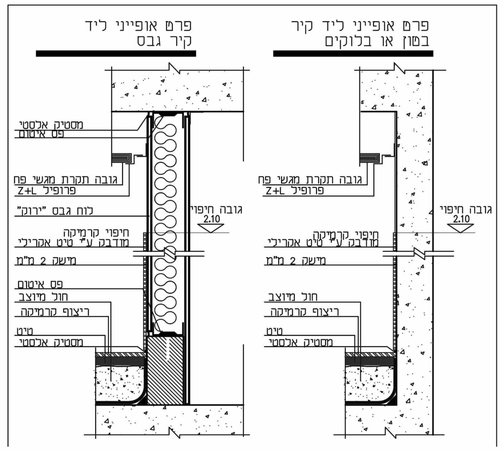

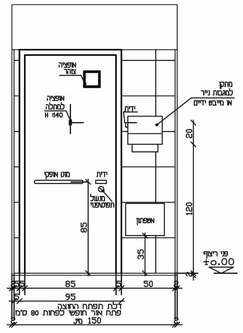

פריסה 1

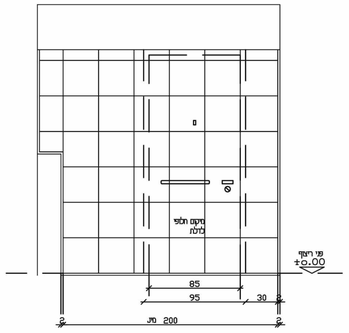

פריסה 2

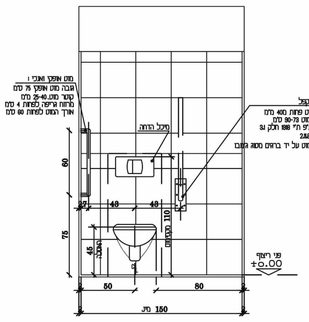

פריסה 3

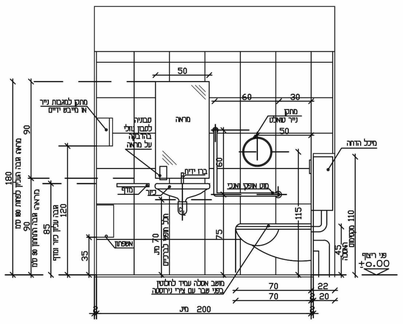

פריסה 4

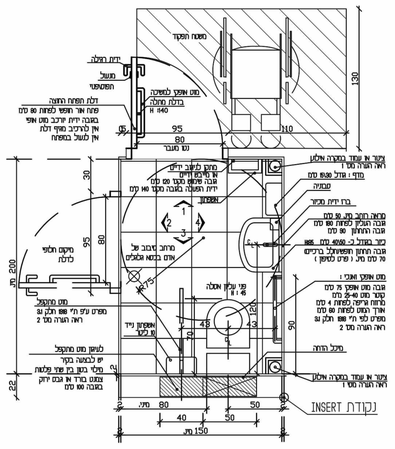

תכנית

הערות: הפחתה נט לאחר חיפוי

1 - אין לשתש סידוח הוא אין לא מתמצות צבת קומסתקוקה. אי כל אלמנט אחר לפחות חלל. נפחות הקיר עבלו מחבב הכיר אפור לפחות עד 20מ מס מסיבות מל מכו אי אטסמלה

2 - מאחר יד ו מפרט עיפ תי 888 חלקי 3ג

לרבות אשור בדיקה מאחז יד קבוע ומקומל מסובבה מאפשרת

3 - מפסק חלקלה וכיבוי אור יהה מתוץ לאש על הקיר

בגד של ידית הפחיה , ובגבה מקבל 85 מס.

4 - יש לעמוד בכל הדרישות של תקנות הבטון ובניה הרלבנטיות

לבטחת הנפשה של אנשים עם מוגבלות.

5 - אל הא שיחוים שיש תובל ודך שיפה כתוחיה

בחזק התכנון ובניה בתקנות

פרטי שירותי נכים

הערות והנחיות:

1. יש להקפיד על תכנון וביצוע על פי כל המפורט בחוק התכנון והבנייה ובתקנות.
2. ראה פרוט תוכניות.
3. ציר האסלה יהיה מרוחק 40 ס"מ מהקיר הסמוך.
4. הברזים יהיו מסוג ידית מנוף (בוכל בחדר שירות).
5. מראה: גובה תחתון - 90 ס"מ מצפה.
גובה עליון - 175 ס"מ לפחות מרצפה.
6. יורכבו מאחז יד כמפורט בתקנות ובתוכניות.
7. יורכבו מוטות אופקיים על כנפי הדלתות, כך שתתאפשר סגירתן ע"י נבה בכסא גלגלים בקוטר 30 מ"מ.
8. רוחב הדלתות יהיה 80 ס"מ נטו לפחות.

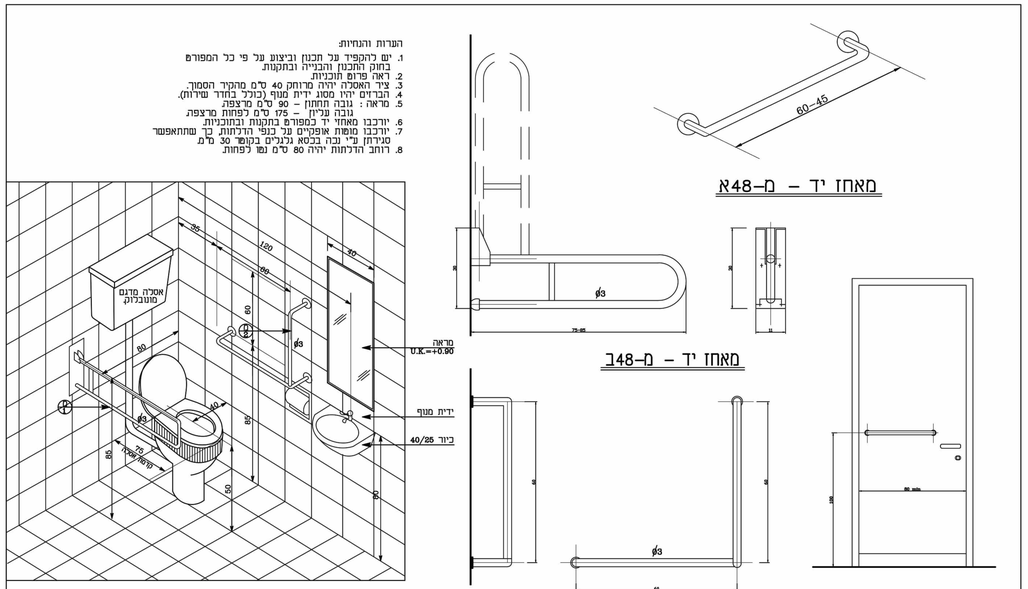

הערות

1. פינות קיר - פרופיל אלומיניום גמר צבע בגוון הריצוף (אפור)
2. רובה בפוגות בגוון הריצוף (אפור) משקים המשכיים בין ריצוף לחיפוי קיר
3. יש לראות תכנית ריצוף ואביזרים לשרותים
4. כל הנכנסין מבצע אחראי על תאום בין כל תכניות הביצוע ועל כל יועצי התכנון. במידה ויתגלו אי התאמות בין התכניות, או חוסר בפרטים או כל אי בהירות אחרת, עליו להודיע מיד לאדריכל.
5. המבצע אחראי על כך שכל המומחים, האביזרים וחלקי בנין אחרים המוזכרים בבנין, באמצעותם, יהו בעלי תו תקן ישראלי. בהעדר תו תקן, ובהיעדר תקן רלוונטי, הבניה, ובהיעדר תקן רלוונטי, הבניה, לרתבבר לסתכנים את הפרוטוקולי לחיפוים, פרטים ומפרטים - לפני תחילת הבניה, או כפי ביצוע תכנית אשר חבו בה שינויים בזמן הבניה. במידה והמבצע ביצע בטעם ובגדות אשר אינן לפי התכנית, ולא אושרו ע"י המתכנן בכתב - תחול עליו אחריות מלאה לגבי העבודות הללו.
6. אין לבתחיל בבנית המבנה, יסודות או חפירות בטטת בטרם קבלת ריתר בנית מהנדסה המבנית.
7. יש לבמקם את המבנה על המגרש עפ"י מודד מוסמך. כולל קביעת ה=00.0 - הכל לפי תכנית העמדה של האדריכל.
8. לא תחתון עפ"י מצא צ.ג.ג. יהיה בגובה 15+ ס"מ מעל פני הקרקע או הריצפה המתוכננת, אלא אם כן צוין אחרת.

תאריך	מס'	שינוים

תאריך	תמונה

מקרא בטונות

- קיר בטון מ" מ +2כיוון
- קיר בטון מ" מ +2כיוון
- קיר גבס
- קיר בלוק
- קיר בטון

נופר אדריכלים
ומתכנני ערים בע"מ
NOFAR Architects & Urban Planners Ltd.
נחלת יצחק 32 תל אביב
Fax +972 3 6918787 Tel +972 3 6918585
32 Nahalat Yitzhak st. Tel Aviv 6744824
Web www.nofararchitects.com
Mail Office@nofararchitects.com

שם פרויקט
PROJECT
קרני שומרון -בני עקיבא

שם התכנית
DRAWING
פרטי שירותים

שם הקובץ
FILE NAME
Y:\1662-KARNEI SHOMRON-BNEI AKIVA\3DX\XX-KARNEI SHOMRON-BNEI AKIVA 31.rvt

שרטט DRAWN BY | בדק CHECKED

מס' גליון DRAWING NO W-10 | מהדורה REVISION 8

תאריך DATE 08/12/2022 10:15:27 | מס' פרויקט PROJECT 1662

קנה מידה SCALE 1 : 100

לעיון DESIGN | לתכרז BIDDING | לביצוע FINAL