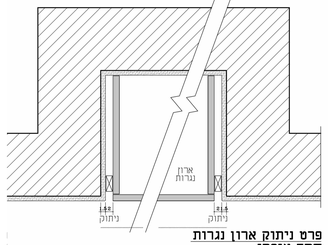

פרט ניתוק ארון נגרות
חתך אופקי
קנ"מ 1:5

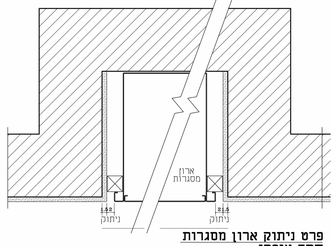

פרט ניתוק ארון מסגרות
חתך אופקי
קנ"מ 1:5

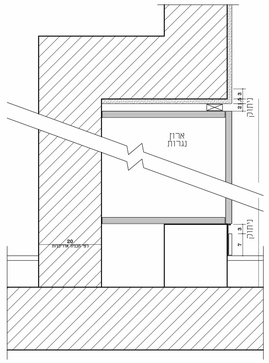

פרט ניתוק ארון נגרות
חתך אנכי
קנ"מ 1:5

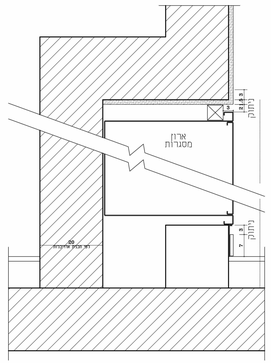

פרט ניתוק ארון מסגרות
חתך אנכי
קנ"מ 1:5

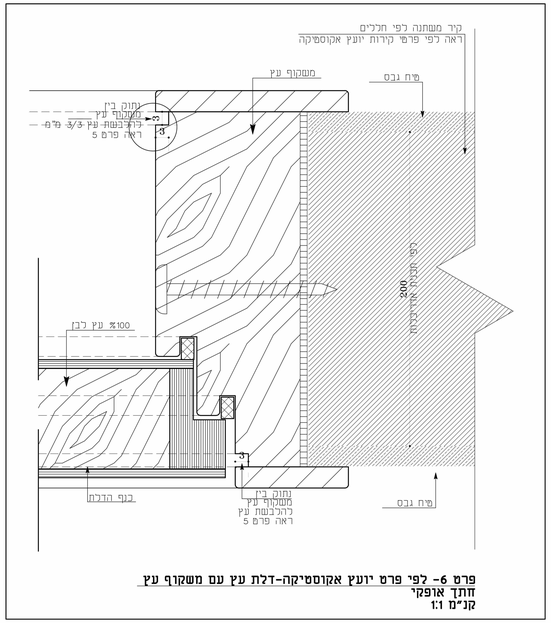

פרט 6- לפי פרט יועץ אקוסטיקה-דלת עץ עם משקוף עץ
חתך אופקי
קנ"מ 1:1

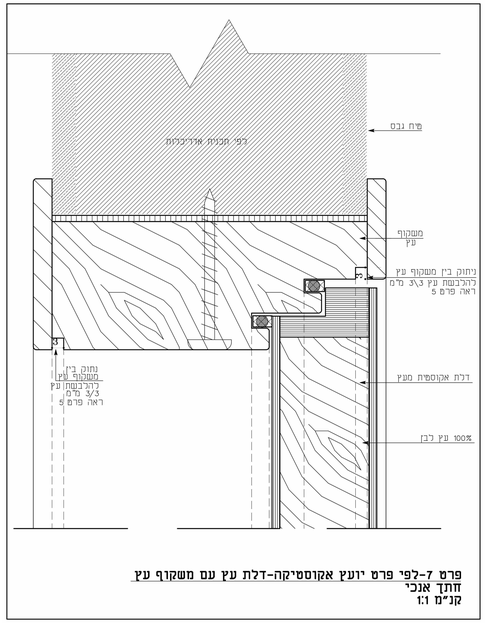

פרט 7-לפי פרט יועץ אקוסטיקה-דלת עץ עם משקוף עץ
חתך אנכי
קנ"מ 1:1

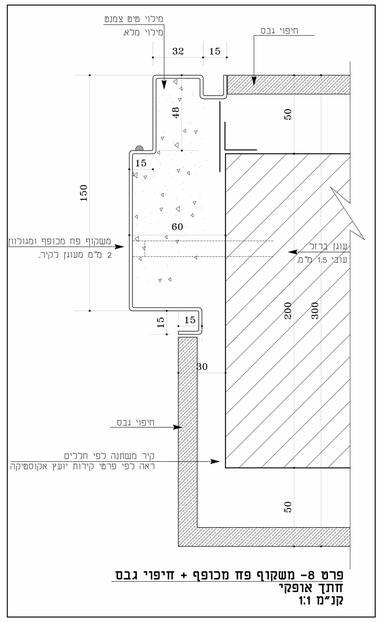

פרט 8- משקוף פח מכופף + חיפוי גבס
חתך אופקי
קנ"מ 1:1

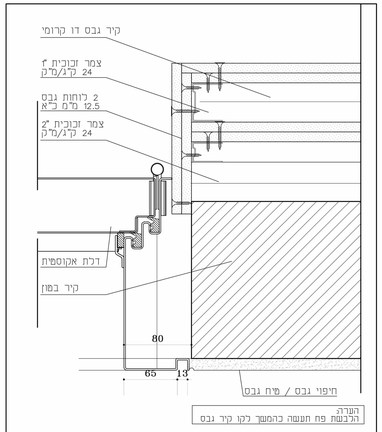

פרט 10-פרט אקוסטיקה+אדריכלות דלת פח עם משקוף פח תוכנית
קנ"מ 1:2

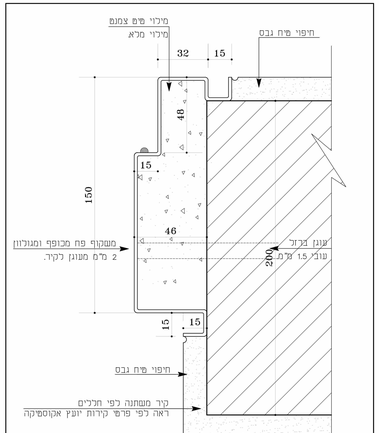

פרט 9- משקוף פח מכופף + חיפוי טיח גבס
חתך אופקי
קנ"מ 1:1

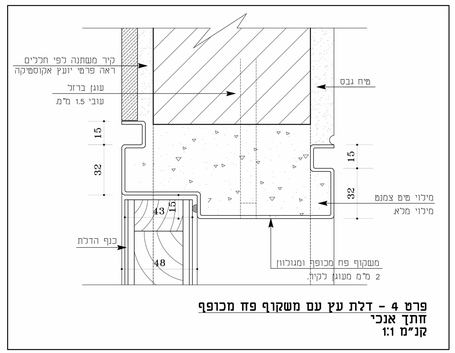

פרט 4 - דלת עץ עם משקוף פח מכופף
חתך אנכי
קנ"מ 1:1

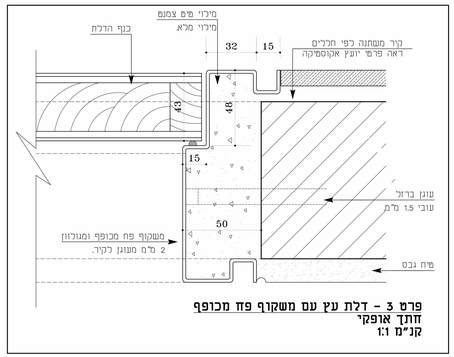

פרט 3 - דלת עץ עם משקוף פח מכופף
חתך אופקי
קנ"מ 1:1

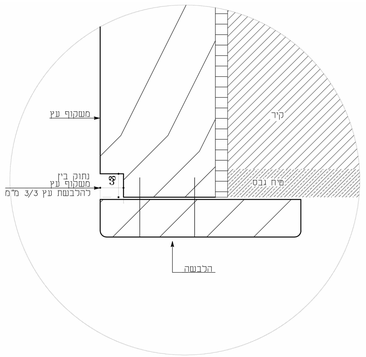

פרט 5- ניתוק משקוף עץ והלבשת עץ
חתך אופקי

הערות

1. הנחיות אדריכלית נגד חבריחת אבק-מעיכות אל-חבהב.
2. המבנה המבוצע אחראי על תאום בין כל חבניות הבאות, שכל כולן יוצאו לבצוע. אין לבצוע כל חבנה ללא אישור בין חבניות. אם אינו חוסר, בחסרים, אי-כך, אי חבניות אחרת, עליו להודיע מיד לאדריכל.
3. המבנה המבוצע אחראי על כך שכל המוכבים בבית המלאכה, יהיו חאים לבעלי חו חבן ישראל, בחעדר חו חסן בבדיקות חבן חחבנה הבנה.
4. על המבנה לבדוק את החבניות ולהשוות לסמכנים ולמידות בחבניות, מדדים ומסמדים. - לפני הרבעת החלבות, מרים, בקיעים, ובהבנה אשר לחבנה מרים, בחבנה בחסמה עבודות אשר אינן לפי חבניות, ולא אוסרו עלי המבנה בכתב - חחול עליו אחריות מלאה בגבי העבודות הללו.
5. אין להחליט בבנית המבנה, יסודות בבית מחנות המחמיות, עבבות הכל בבית מחנות המחמיות.
6. יום לפחם אח המבנה עבי המערם על ידי מדד, מפסיב, בכלל בבעות מ-50.0 מ"מ. הכל לפי חבנית העמדה המאושרת.
7. כל מחחוב של מוצא ב.מ. יהיה בגובה 15+ מ"מ מבני מן המרקם או הרצפה המחוכנת, אלא אם כן צוויה אחרת.

מספר	מהות	תאריך

מספר	תאריך	שינוי

מקרא סימנים

- קיר בגמ מ"מ ו-לבידוד
- קיר בגמ מ"מ ו-לבידוד
- קיר בגמ
- קיר מלט
- קיר בגמ

נופר אדריכלים
ומתכנני ערים בע"מ
NOFAR Architects
& Urban Planners Ltd.
נחלת יצחק 32 תל אביב
Fax +972 3 6918787 Tel +972 3 6918585
32 Nahalat Yitzhak st. Tel Aviv 6744824
Web www.nofararchitects.com
Mail Office@nofararchitects.com

שם פרויקט
קרני שומרון -בני עקיבא
PROJECT

שם התכנית
פרטי דלתות ומשקופים
DRAWING

שם הקובץ
Y:\1662-KARNEI SHOMRON-BNEI AKIVA\3D\XXX-KARNEI SHOMRON-BNEI AKIVA 31.rvt
FILE NAME

DRAWN BY	CHECKED
DRAWING NO W-15	REVISION 8
DATE 08/12/2022 10:15:49	מספר פרויקט PROJECT 1662
SCALE 1 : 100	

DESIGN ○ BIDDING ○ FINAL ●