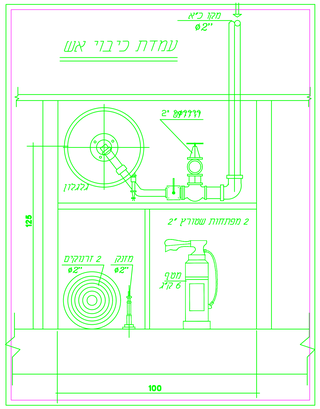

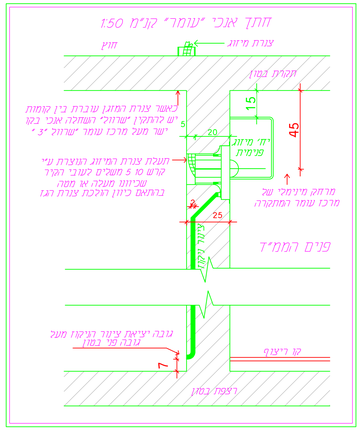

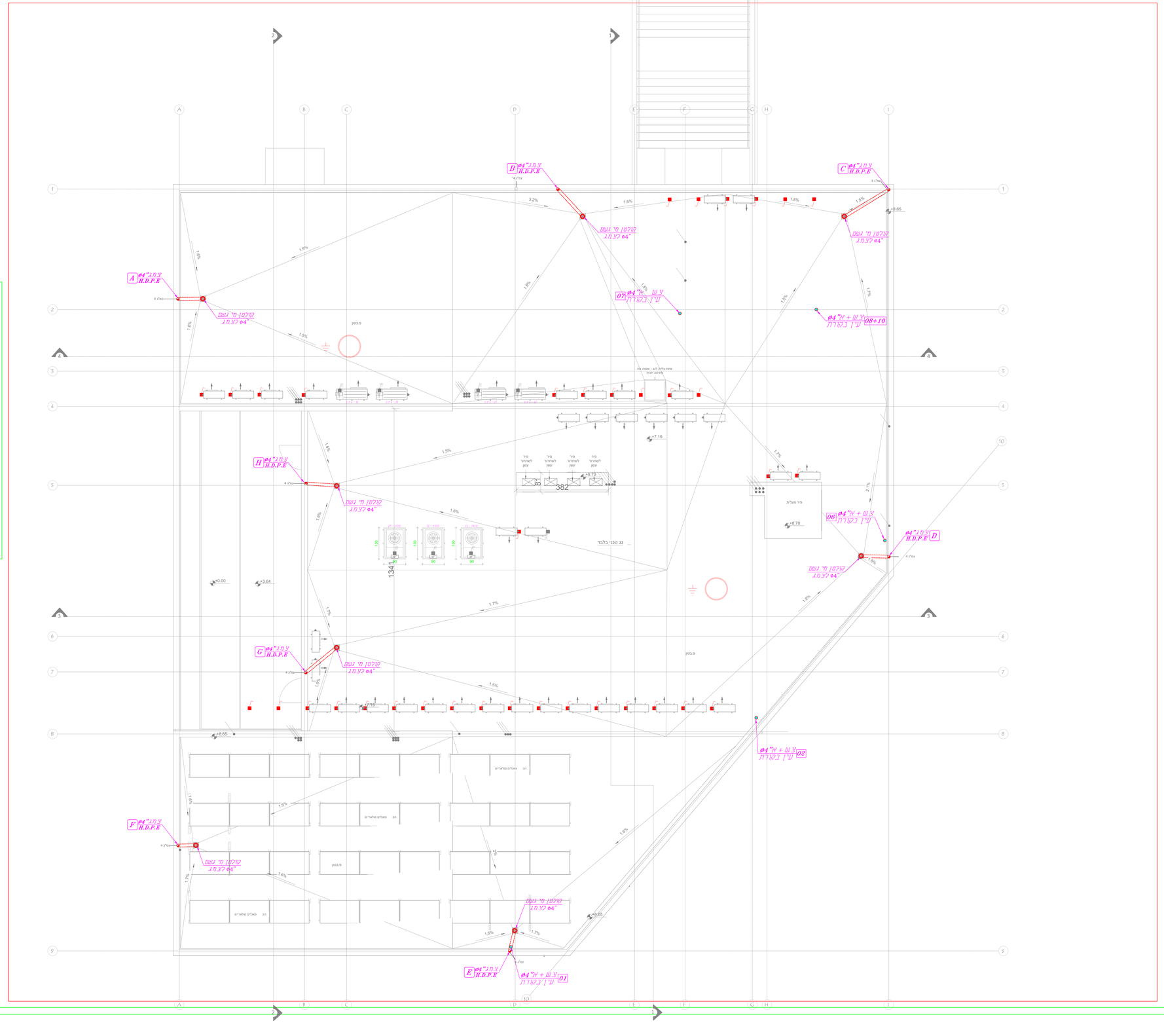

הערות

שימוש כל צורת הדמיון יחיד 2:06

1. חיבור לקו ביוב. עירוני וקו מים עירוני יבוצע בתאום ואישור הרשות המוסמכת.
2. צנור ביוב מוחזק בקרטון מחזק קבוץ ומחזקת למחצה בטון תהיה ה-H.P.D.E. צבוריים עם שפיח בטון חזק מ מים מבוץ ציעור
3. שרוולים בכיוון הורדיתם מאבית לשפכת יעוב באתעצות קוטלן בטוחה הטרגם. הכולל שלל בדרים בטוח 45 מעלות כל אחת.
4. כל צנרת הביוב בטיחי לא מים תהיה H.P.D.E. לדבות הסמחים והביטורות.
5. על קולטן מומחת הבנין מחוטב יצן בטרחי אי יטמן בטרחי מעל הרצפה. כפי הדרישה קרקעם. כל שלי נחוות ובטוח ברינה.
6. צורת דמוין בטיחי 50-60 מים תהיה מפיימרוטיקן.
7. צורות מים ערים מחיבים בבצע מיצורת יחד מסת Multigol לפי הוסיר המסוגן בתכנית.
8. עבה המכסים יהיאם מוחים עם ומרחמה המכסים בתוך שטח בביש יהיה מבטה. ב.ב.ב. והשאר ב.ב.ב.בטוח

שוחת ביוב	
צנור דלוחין בקוטר 2"	
צנור שפכין בקוטר 4" - במיקומי	
צנור דלוחין ראוייר	ø4" ציר + 4" עין בקורת
קופסת ביקורת	ø4/2"
קופסת ביקורת נוספת	ø4/4"
מחסום חופי	ø4/2"
מחסום רצפה	ø4/2"
מחסום רצפה	8"/4"
עמדת כיבוי אש ארון כיבוי בתדלק 30/60/500 סילמת בדיי כיבוי 2" בדיי ניתוק 1" עמוד 25 מ. 2 מטפים אבקה תשקיר 6 ק"ג 2 דלתות אורך 60 מ'	
צינור מי ספרינקלרים	
צינור מים חמים	
צינור מים קרים	
צינור מי כיבוי	

1	תכנית לביצוע	14.9.2021	
2	שינוי מיקום מוצרים	3.10.2021	
3	עדכון לפי שינויים	6.10.2021	
4	עדכון לפי שינויים	12.10.2021	
5	עדכון לפי שינויים	26.1.2022	
6	תכניות למכרז	10.3.2022	
7	שינויים בתכניות אדריכלות	5.12.2022	

לביצוע ○ | לתיקון ● | לאישור ○ | לידיעה ○

הנכון אחראי לדיוות ובעלי לבבר אחון
על כל מפיה א מדיה. א. אי ואחאה עליו ולדיגים במתכנן בפרם ימשך בנעבוחה.
אין לבצוע גדים ומידות עי מדיה בשרטוט.

אדריכל: נופר אדריכלים

מתכנן: מועצה מקומית קרני שומרון — תכנן: ר.מ

פרויקט: בי"ס ימודי 6 כיתות — תאריך: 14.9.2021 — אשר: א.פ.

תוכנית: שיפוע גג מעי מים ביוב וניקוז — תאריך: 14.9.2021

עבודה מס'	תכנית מס'	קנה מדה	
5242	04-INS	1:50	מסמך זה אינו רכוש אין להעבירו או להעתיקו ללא רשות המתכנן

אוסאמה פרח מהנדסים יועצים
מיזוג אויר-אנטסציה המקרר-כיבוי אש-בטיחות
שכונת שגלר - נצרת
טלפון: 04-6021943 פקס: 04-6000149
נייד: 052-2660625
e-mail:sf_osamaf@bezeqint.net
כתובת: נצרת ת.ד 3030 מיקוד 16130