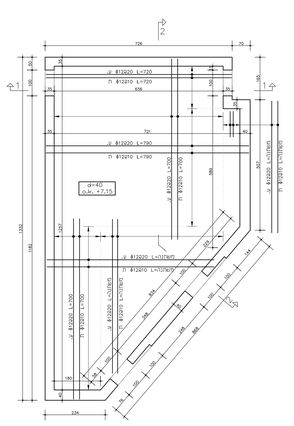


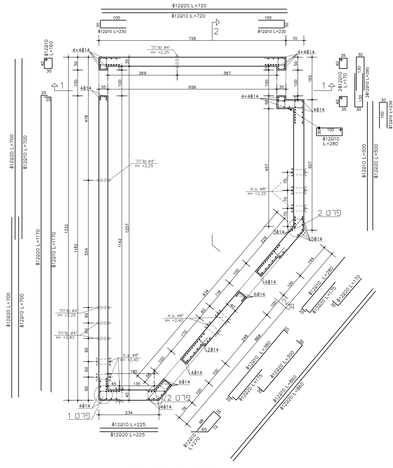


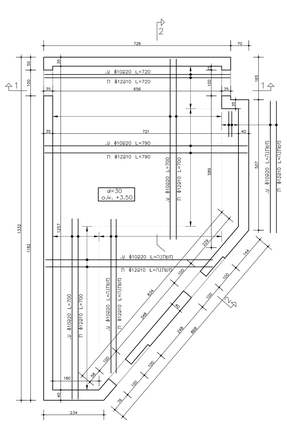


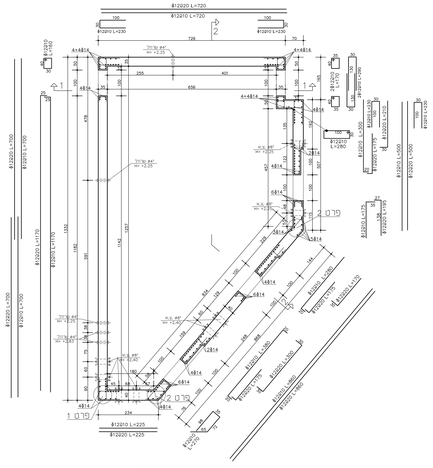


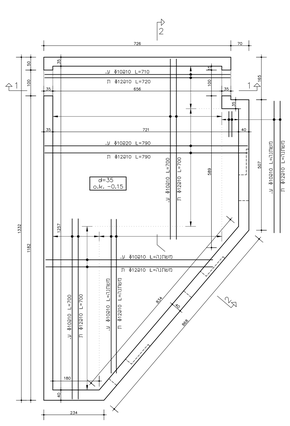


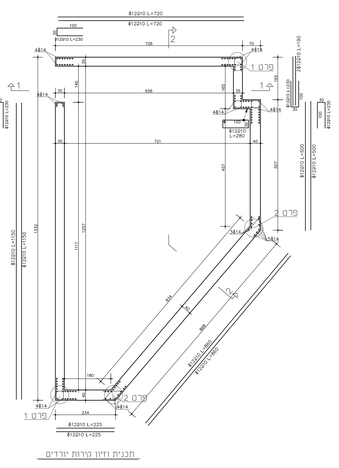

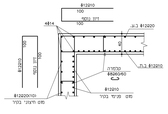


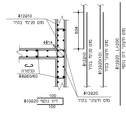


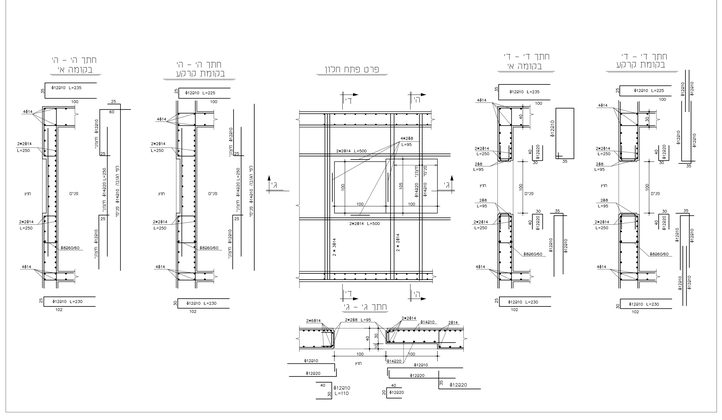


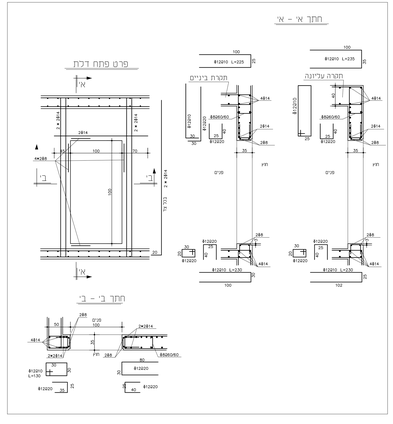


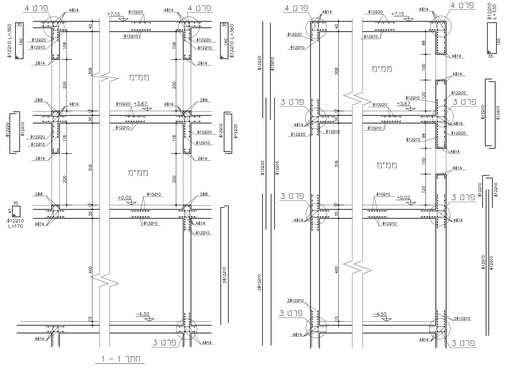


## מקרא

- עמודעוד - צמוד מתחתה
- עמודעוד - מתחת לתקרה
- עמודעוד - מגיע ומשיך

## הערות:

סוג בטון ב' - 30

דרגת חשיפה 4

±0.00 = 325.5

על המבנה לבנות את כל מידותיו במקום
בכל מקרה של הפלגה עליו להודיע
למתכנן כפי המצוי העבודה באתר.

| | | | |
|---|---|---|---|
| לביצוע | לאישור | למכרז | לביצוע |


**רייפר משה** מהנדסים בע"מ

מצדה 7, בנין ב.סר א, בני ברק

טל. 03-5793170, 050-390-390

e-mail: office@reifer.co.il


שם הפרויקט:

קרני שומרון
בני עקיבא

| | |
|---|---|
| מס' תוכנית: | שם תוכנית: |
| ק-08 | תכנית ממ"מים |
| מס' גרסה: | קנה מידה: 1:25 |
| 0 | תאריך: 06.03.2022 |
| | שלב: דיון |
| פורמט גליון: | תבנון |
| | שם הבנין: קרני שומרון - בני עקיבא |


אדריכל:

נופר אדריכלים 03-6918585


| מס' | תיאור | תאריך |
|---|---|---|
| 0 | דיון | 06.03.2022 |

| תאריך | הערה | שם |
|---|---|---|
| | | |